ՀԱՆԳՈՒՅՑ - 4

Մ՝ 1:25

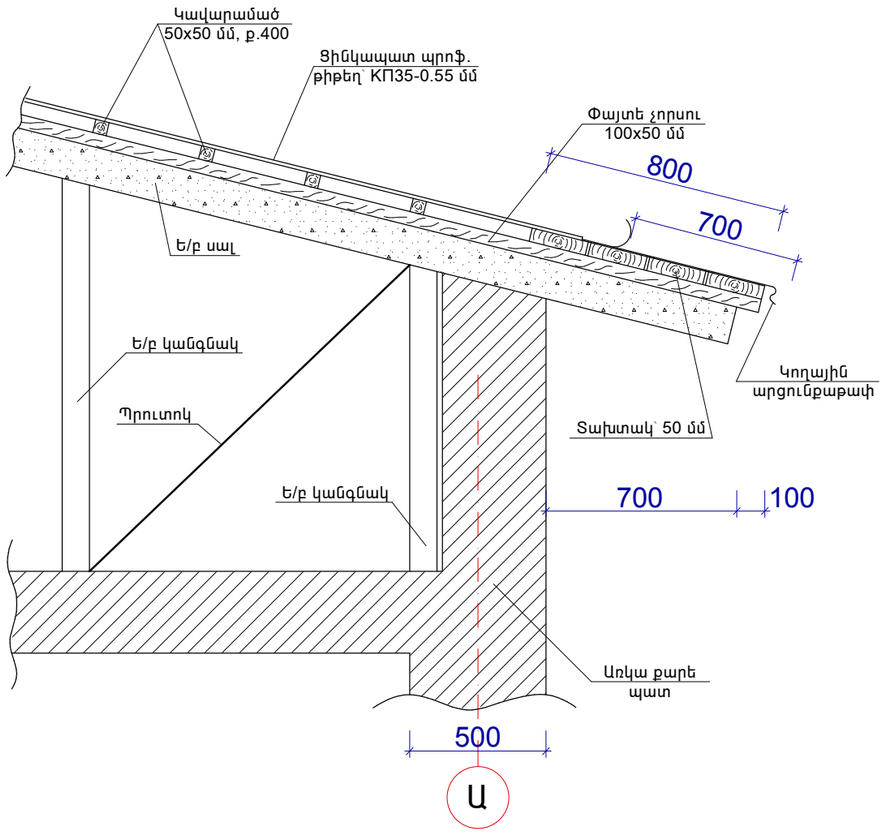

ՀԱՆԳՈՒՅՑ - 2

Մ՝ 1:25

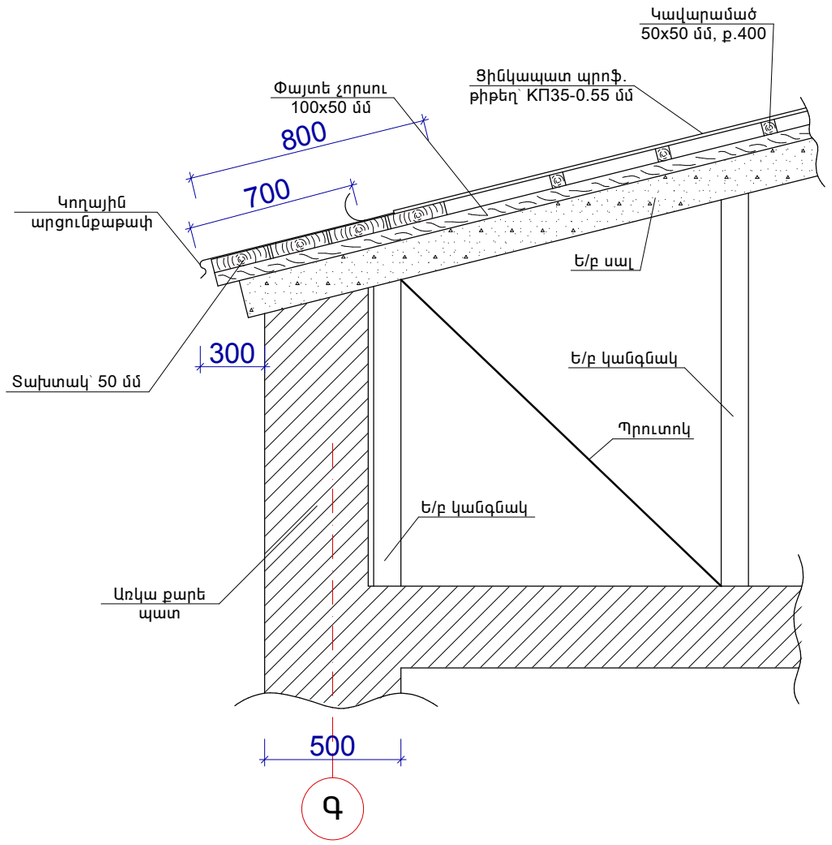

ՀԱՆԳՈՒՅՑ - 1

Մ՝ 1:25

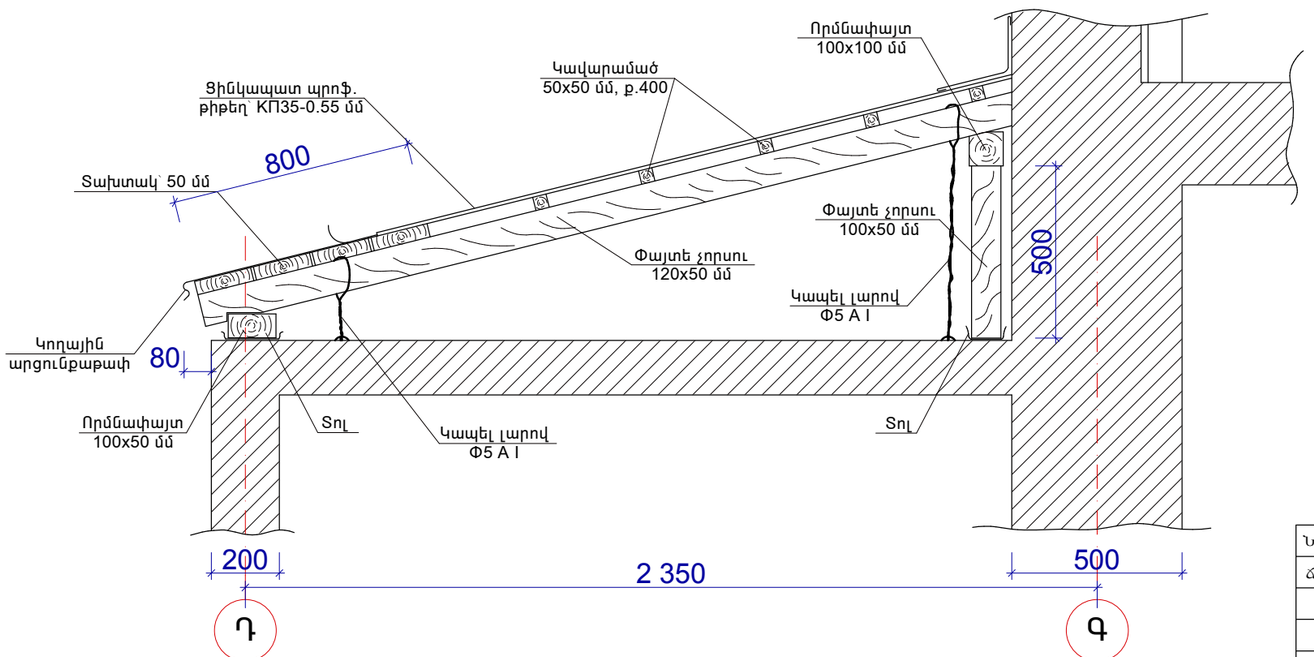

ՀԱՆԳՈՒՅՑ - 3

Մ՝ 1:25

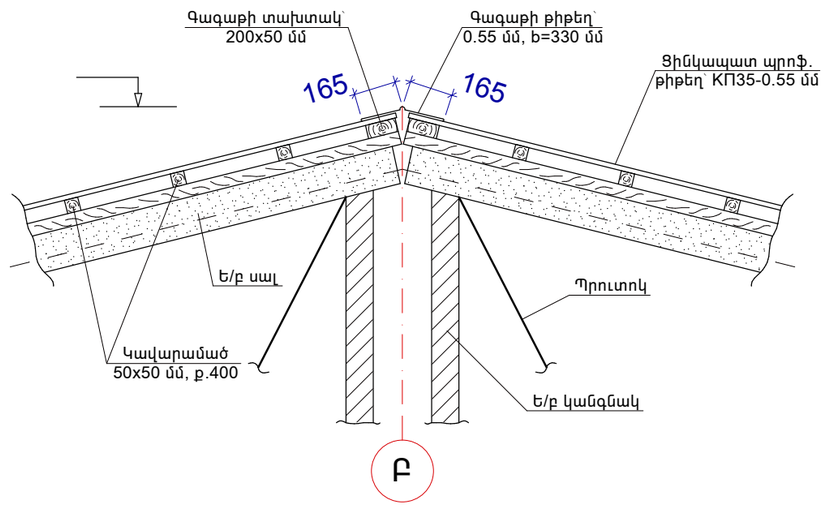

Նախ՝ գլ. ճարտ.	Հ. Հովսեփյան			ԵՐԵՎԱՆ ՔԱՂԱՔԻ ԱՐԱԲԿԻՐ ՎԱՐՉԱԿԱՆ ՇՐՋԱՆԻ ԿՈՄԻՏԱՍ 41 ԲԱԶՄԱԲՆԱԿԱՐԱՆ ՇԵՆՔԻ ՏԱՆԻՔԻ ՀԻՄՆԱՆՈՐՈԳՄԱՆ ՆԱԽԱԳԻԾ	ՓՈՒԼ	ԹԵՐԹ	ԹԵՐԹԵՐ
ճարտարապ.	Ս. Զուբով				ԱՆ	10	11
				ՀԱՆԳՈՒՅՑ-1,2,3,4 Մ 1:25	«ՍՈՒՖԵՏ» ՍՊԸ		